Große Flexibilität auf kleinstem Raum

Die Trennschleifmaschine 7130s bietet maximalen Arbeitsraum bei geringstmöglicher Aufstellfläche. Das modere Design und die vielseitigen Einsatzmöglichkeiten integrieren sich leicht in jeden Produktionsprozess.

Beide Maschinetypen erfüllen alle Erwartungen an Präzision und Qualität.

Beide Trennmaschinen haben mit 1250 mm Breite den größten Innenraum ihrer Klasse, einen kraftvollen Antrieb und eine 3 Achs Steuerung.
Damit können eine Vielzahl von Trennschleifanwendungen durchgeführt werden.

Auch unter der Trennscheibe ist ausreichend Platz um Werkstücke zu positionieren. Besonders der in 2 Ebenen aufgeteilte Aufspanntisch sorgt für zusätzlichen Freiraum.

Akustische und optische Warnsignale

Alarmzustände, wie z.B. Not-Aus, offene Türen, falsche Betriebsparameter oder Probleme beim Trennvorgang werden hier deutlich angezeigt.

Benutzerfreundliches Handling und einfache Bedienung

Die 7130s und 7160s wurden von Bedienern für Bediener entwickelt.

Intuitive Menueführung, Verwendung von Symbolen und Joysticks für alle drei Achsen machen die Bedienung sehr übersichtlich und einfach.

Alle Arbeitszustände, Programmdaten und Fehlermeldungen werden im Klartext angezeigt.

Größtmögliche Sicherheit

Die 7130s und 7160s sind mit einer Vielzahl von Überwachungssensoren ausgestattet. Überlast der Vorschübe und des Trennmotors und Überwachung der Verfahrwege gehören zum Standart. Verriegelung aller Türen während des Trennprozesses und Sicherheitsglas in der Frontscheibe sind selbstverständlich.

Aktive Türverriegelung während der Trennprozesse.

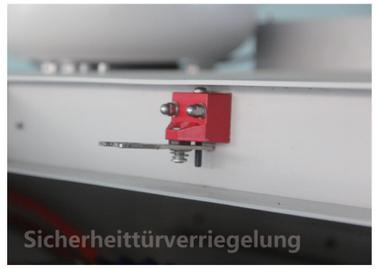

10 mm starkes Sicherheitsglas für sichers Arbeiten.

Die Maschinen sind in allen Bereichen den europäischen Sicherheitsstandarts angepasst. CE Konfirmität wird natürlich bescheinigt.

10 mm starke Frontscheibe aus 3 Layern. PETG - Folie - Glas.

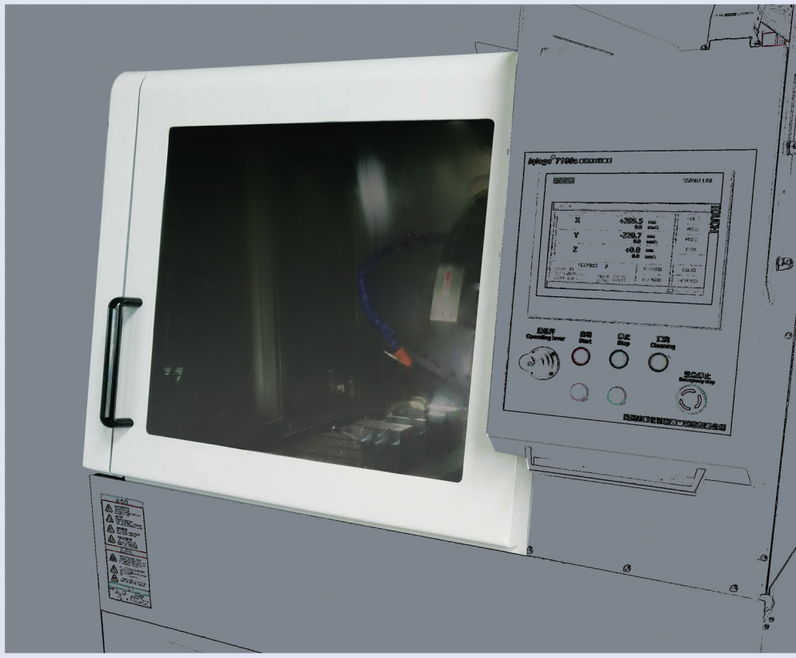

Steigerung der Produktivität

- Stufenlose Drehzahlregelung und Vorschubgeschwindigkeit für schwierige Trennaufgaben.
- Zwei Trennmodi und zwei Vorschubprogramme für maximale Flexibilität.
- Rücklauf nach Programmende in Startposition

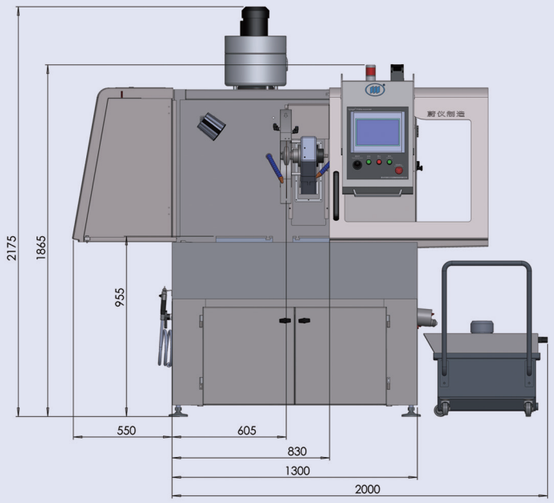

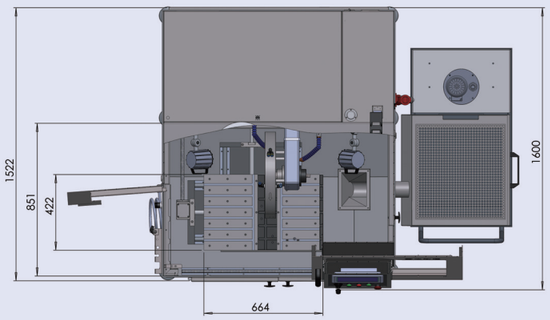

Abessungen und Angaben können je nach Modell abweichen.